CBF s.r.l. - Via Caboto, 3 - 36075 Montecchio Maggiore (VI)
Tel. 0444 499141 / 0444 499143 - Fax 0444 499145
e-mail: info@cbfhydraulic.com - http://www.cbfhydraulic.com

Valvola di esclusione alta-bassa pressione modulare – NG10
High - low pressure, relief and unloading valve – NG10

mod. VEP-BEC5

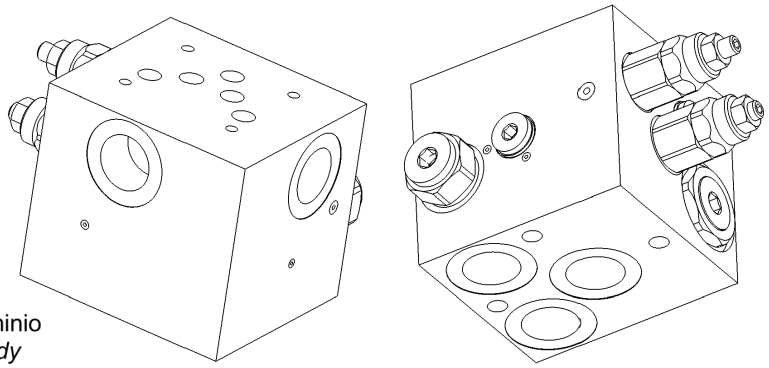

Corpo in alluminio
Aluminium body

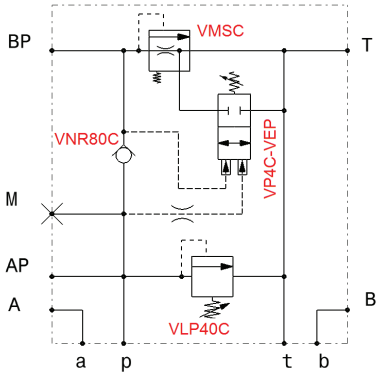

Portata massima *Max flow*	100 l/min *26 gpm*
Pressione massima *Max pressure*	350 bar *5000 psi*

Dati e tarature ottenuti usando olio con viscosità 30 cSt a 50°C *Performaces and calibrations are carried out by using hydraulic oil with 30 cSt viscosity at 50°C*	
Viscosità consigliate *Recommended viscosity*	10 ÷ 420 cSt
Temperature di lavoro *Working temperature*	-20 ÷ +90 °C
Filtrazione assoluta *Absolute filitration*	25 µ

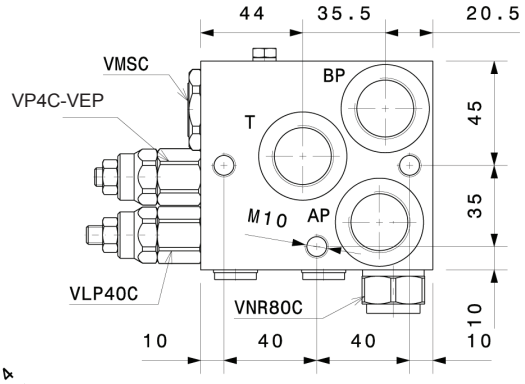

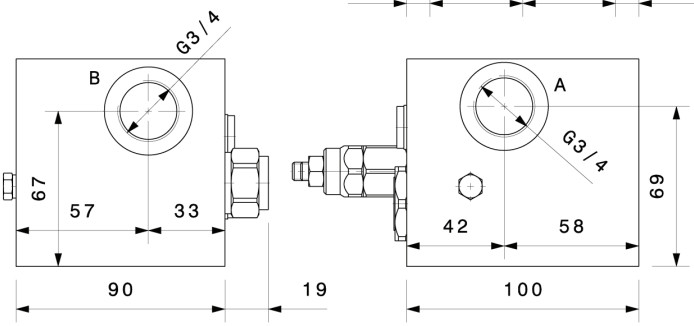

Taratura *Setting*				
Codice *Code*	Taratura standard *Standard setting* **bar (Q=5 l/min)**		Campo di taratura *Adj. Pressure range* **bar**	
	BP ②	**AP ①**	**BP ②**	**AP ①**
01	**80 bar** ***1160 psi***	**80 bar** ***1160 psi***	**20÷100 bar** ***290÷1450 psi***	**20÷100** ***290÷1450 psi***
02	**80 bar** ***1160 psi***	**180 bar** ***2600 psi***	**20÷100 bar** ***290÷1450 psi***	**40÷250** ***580÷3600 psi***
03	**80 bar** ***1160 psi***	**250 bar** ***3600 psi***	**20÷100 bar** ***290÷1450 psi***	**60÷350 bar** ***870÷5000 psi***

ATTACCHI
PORTS
AP, BP, A, B, T : 3/4"GAS

M : 1/4"GAS

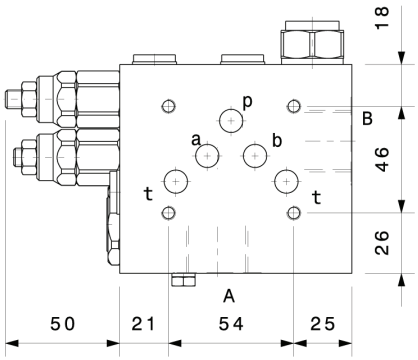

Regolazioni
Adjustments

A

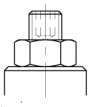

Vite esterna esagono incassato
Leakproof hex socket screw

B

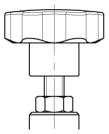

Volantino e dado
Handknob and locknut

C

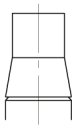

Piombatura
Sealing cap

D

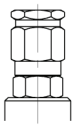

Cappellotto
Cap

Sigla di ordinazione / Ordering code

VEP-BEC5-34	02	A
Modello *Type*	Codice taratura *Setting code* **01, 02, 03**	Codice regolazione *Adjustment code* **A, B, C, D**

I dati non sono impegnativi, **CBF** si riserva di apportare modifiche senza preavviso.
*The specifications are not binding, **CBF** reserves the right to introduce modifications without notice.*