CBF s.r.l. - Via Caboto, 3 - 36075 Montecchio Maggiore (VI)
Tel. 0444 499141 / 0444 499143 - Fax 0444 499145
e-mail: info@cbfhydraulic.com - http://www.cbfhydraulic.com

Base per elettrovalvole con valvola limitatrice di pressione – luce 10
Sub-plate for solenoid valves with relief valve – NG10

mod. BEC5-VLP80

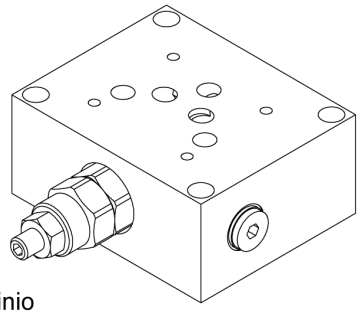

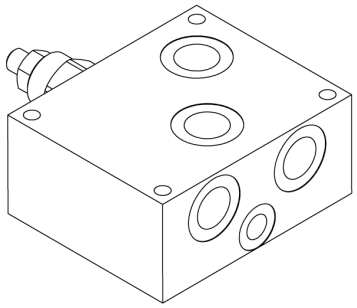

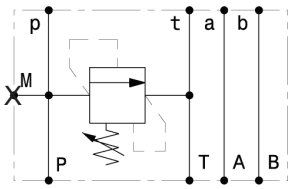

Corpo in alluminio
Aluminium body

Portata massima *Max flow*	80 l/min *21 gpm*
Pressione massima *Max pressure*	350 bar *5000 psi*

Modello *Type*	A,B,P,T	M
BEC5-VLP80-12	1/2"GAS	1/4"GAS
BEC5-VLP80-34	3/4"GAS	1/4"GAS

Taratura *Setting*		
Codice *Code*	Taratura standard *Standard setting* **(Q=5 l/min)**	Campo di taratura *Adj. Pressure range*
00	**40 bar** ***580 psi***	**5÷40 bar** ***72.5÷580 psi***
01	**80 bar** ***1160 psi***	**20÷100 bar** ***290÷1450 psi***
02	**180 bar** ***2600 psi***	**40÷250 bar** ***580÷3600 psi***
03	**250 bar** ***3600 psi***	**60÷350 bar** ***870÷5000 psi***

Regolazioni *Adjustments*			
A 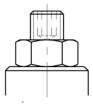	**B** 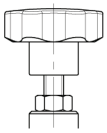	**C**	**D** 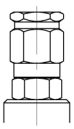
Vite esterna esagono incassato *Leakproof hex socket screw*	Volantino e dado *Handknob and locknut*	Piombatura *Sealing cap*	Cappellotto *Cap*

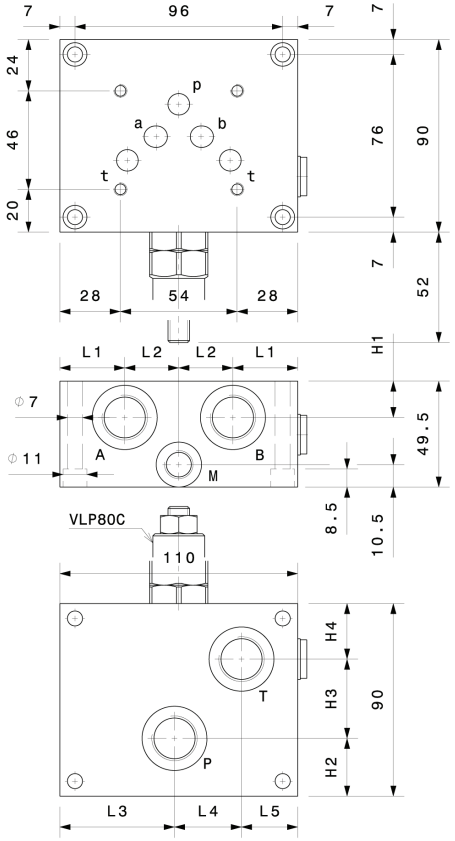

Dimensioni *Dimensions*	L1	L2	L3	L4	L5	H1	H2	H3	H4
BEC5-VLP80-12	30	25	53	31	26	19	27	37	26
BEC5-VLP80-34	27	28	55	30	25	19	30	36	24

Sigla di ordinazione / Ordering code

BEC5-VLP80-12	02	A
Modello *Type*	Codice taratura *Setting code* **00, 01, 02, 03**	Codice regolazione *Adjustment code* **A, B, C, D**

Dati e tarature ottenuti usando olio con viscosità 30 cSt a 50°C *Performaces and calibrations are carried out by using hydraulic oil with 30 cSt viscosity at 50°C*	
Viscosità consigliate *Recommended viscosity*	10 ÷ 420 cSt
Temperature di lavoro *Working temperature*	-20 ÷ +90 °C
Filtrazione assoluta *Absolute filitration*	25 µ

I dati non sono impegnativi, **CBF** si riserva di apportare modifiche senza preavviso.
*The specifications are not binding, **CBF** reserves the right to introduce modifications without notice.*